15W DC-DC稳压双组输出转换器 DKE15系列

■ 特性:

- 2:1宽范围输入
- 4:1宽范围输入(可选)
- 1500VDC输入/输出隔离
- 3000VDC输入/输出隔离(可选)
- 内建EMI滤波电路
- 保护种类: 短路/过负载
- 自然冷却
- 六面防护金属外壳
- 100%满载老化
- 低成本,高可靠性
- 认证:FCC / EAC / CE / UKCA
- 2年保固

■ 全球交易品项识别码

MW搜寻: http://www.meanwell.com.cn/serviceGTIN.aspx

电气规格

型号		DKE15 A-05	DKE15 B-05	DKE15 C-05	DKE15 A-12	DKE15 B-12	DKE15 C-12	DKE15 A-15	DKE15 B-15	DKE15 C-15	DKE15 A-24	DKE15 B-24	DKE15 C-24
输出	直流电压	±5V			±12V			±15V			±24V		
	电流范围	±150 ~ ±1500mA			±62.5 ~ ±625mA			±50 ~ ±500mA			±31.3 ~ ±313mA		
	额定功率	15W											
	纹波与噪声 (最大) 备注2	50mVp-p			60mVp-p			60mVp-p			80mVp-p		
	线性调整率 备注3	±0.3%											
	负载调整率 备注4	±0.5%											
	电压精度	±2.0%											
	开关工作频率	最小150KHz											
输入	电压范围	A: 9 ~ 18VDC B: 18 ~ 36VDC C: 36 ~ 72VDC											
	效率(Typ.)	81%	83%	79%	82%	83%	82%	82%	83%	82%	82%	84%	85%
	直流电流	满载	A: 1700mA B: 800mA C: 400mA										
		空载	A: 40mA B: 20mA C: 10mA										
	滤波	π 网络											
	保护	推荐使用保险丝											
保护 (备注5)	过负载	额定输出功率的160 ~ 250%											
		保护模式:打嗝模式, 异常条件移除后可自动恢复											
	短路	所有输出配有短路保护											
		保护模式:打嗝模式, 异常条件移除后可自动恢复											
环境	工作温度	-25 ~ +71℃ (请参考负载减额曲线)											
	工作湿度	20 ~ 90% RH,无冷凝											
	储存温度、湿度	-25 ~ +105℃, 10 ~ 95% RH											
	温度系数	±0.03% /℃ (0 ~ 50℃)											
	耐振动	10 ~ 500Hz, 2G 10分钟/周期, X、Y、Z轴各60分钟											
安规和电磁兼容	安全规范	EAC TP TC 020/2011认证通过											
	耐压	I/P-O/P :1.5KVDC											
	绝缘阻抗	I/P-O/P:100M Ohms / 500VDC / 25℃ / 70% RH											
	电磁兼容发射	符合BS EN/EN55032 Class A, FCC part 15 Class A, EAC TP TC 020											
	电磁兼容抗扰度	符合BS EN/EN61000-4-2,3,4,5,6,8, A级轻工业标准, EAC TP TC 020											
其它	MTBF	≥300Khrs min. MIL-HDBK-217F (25℃)											
	尺寸	50.8*50.8*11.0mm or 2"*2"*0.43" inch (L*W*H)											
	包装	60g ; 5颗/管, 200颗/40管/箱											

■ 机构尺寸

单位:mm(inch)

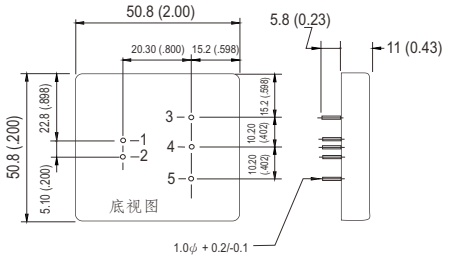

■ 脚位定义

引脚号	输出
1	+Vin
2	-Vin
3	+Vout
4	COM
5	-Vout

■ 负载减额曲线

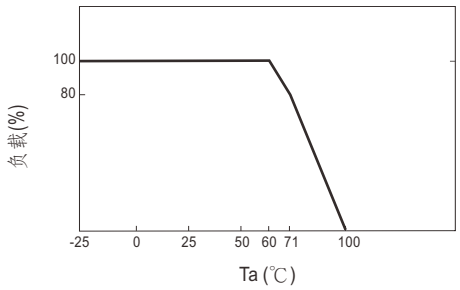

备注

1. 如未特别说明, 所有规格参数均在正常输入、额定负载、25℃ 70%RH 环境温度下进行量测。
2. 纹波和噪声测量方法: 使用一条12"双绞线, 同时终端要并联0.1uf和47uf的电容, 在20MHZ带宽下进行量测。
3. 线性调整率测量方法:在额定负载下从低电压到高电压。
4. 负载调整率测量方法:从额定负载的10%~100%。
5. 在过载和短路的情况下工作不可超过30秒。

※ 产品免责声明: 详细请参阅http://www.meanwell.com.cn/serviceDisclaimer.aspx

■ 包装

套管包装（标准）	每管最小采购量(管)	每管重量(毛重)	最大装箱数/箱	每箱毛重
Unit : mm 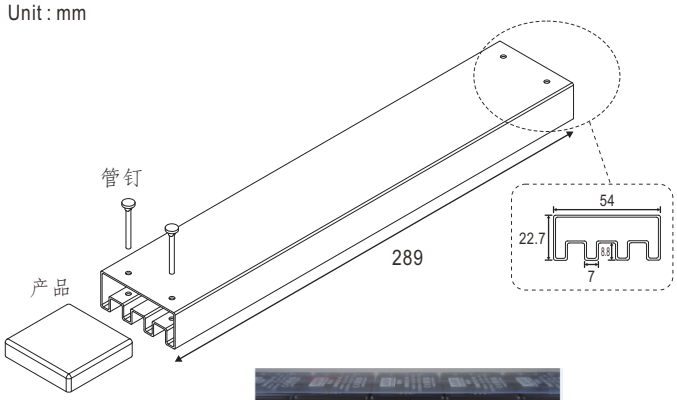 套管样式 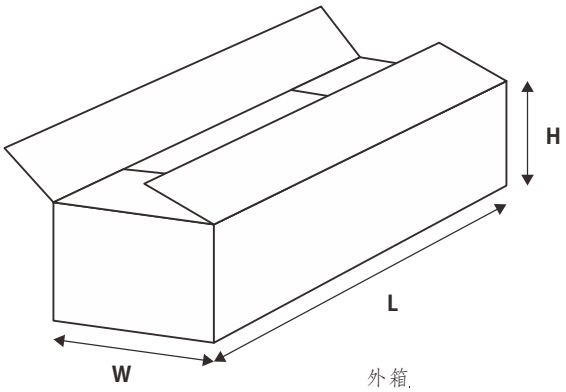 外箱 L600 x W230 x H220	5	360g	200	15.2Kg

■ 安装手册

请查阅 : http://www.meanwell.com/manual.html